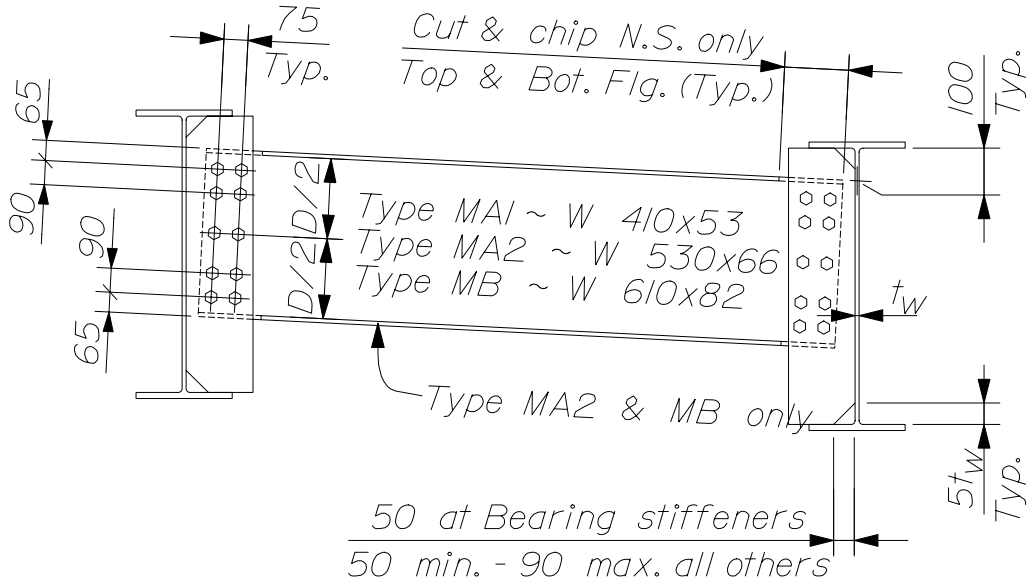

-- TYPE MA1, MA2, & MB --

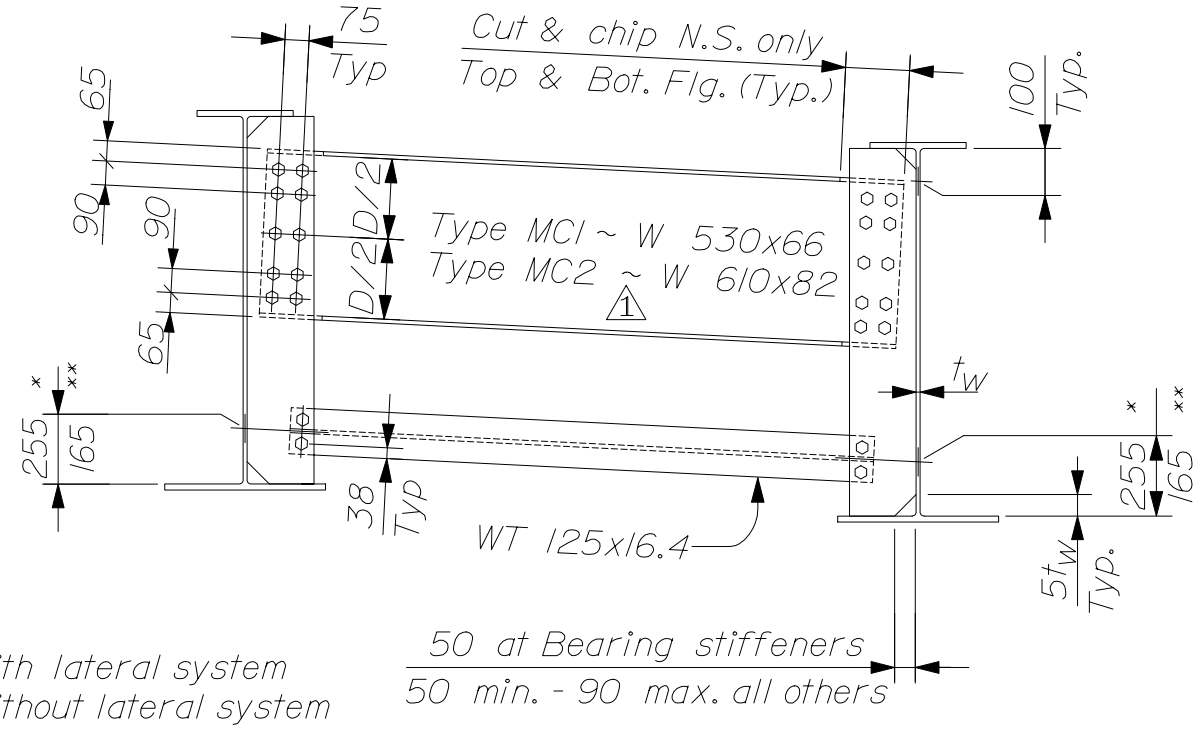

-- TYPE MC1 & MC2 --

DIAPHRAGMS

SUPERSEDES 504(15)

1 Rev. 12/30/02